□□□ □□□ □□□□ □□□□□ □□□□□ □□□□□ □□□□□□□ □□□□□ □□□□□

□□□□□□□ □□□□□ □□ .□□□□□ □□□□□□□□ □□□□□ □□□□□□□ □□□□□ □□ □□□□□□□□□□□ □□□ □□□□ □□ □□□□ □□□ □□□□□ □□□□□□□□□□□ □□□□□□□□ □□□□□ □□□□□□ □ □□□□□□□ □□□□□□□□ □□□□□□□□□□ □□□□□□□ □□ □□□□ □ □□□ □□□□□□ □□□□□□ □□□□ □□ □□ □□□□□□□ □□□□□□□□.

□□□□□□□ □□□□□□ □□□□□□□ □□□□□□□□ □□□□□□□ □□□ □□□□ □□□□□□ □□□□□□□ □□□□□ □□□□□□□ □□□□□□ □□□□□□□□□□ □□□□□" □□□ □□□□□□□□ □□□□□□□ □□□□□ □□□□□ □□□□□ .□□□□□ □□□□□□ □□□□□□ □□□□ □□□□□□ □□□□□□ □□□□□□ □□□□□ □ □□□□□□□ □□□□□□□□ □ □□□□□□ □□□□□□□ □□□□□□ □□□□□□□ □□□□□ □□ □□□□□□□□□ □□□□□□□□□□□ □□ □□□□□□□□□ □□□□□□□ □ □□□□□□ □□□□□ □□□ □□□□□ □□□□□□□ □□□□□□□□□ □□□□□ □□ □□□ □ □□□□ □□□□ .□□□□□□□□ □□□□□□ □□□□ - □□□□□□ □□□□ □□□□ .□□□□□□ □□□□□ □□□□□ □□□□□□□ □□□ □□□□□□ □□□□□□ □□□□□□□ □□ □□□□□ □ □□□□□ □□ □□ □□□□□ □□□□ □□ □□□□□□□ □□□□□□□.

□□□□□□ □□□□□□□

□□□□□		K8-018
□□□□		□□□□ bimetallic
□□□□□ □□□	□□□□□□ □□□	5.5mm
	□□□□□□□ □□□□□□ □□□	13 □□□
	□□ 1 □□□□□□□ □□□□□ □□ □□□□ □□□	5060n
	□□ 1 □□□□□□□ □□□□□ □□ □□□□□□ □□□	1402.5n
	□□□□□□□	□□□
	□□□□□□□□□ □□□ □□□ 1 □□□□□□□ □□□□□ □□ □□□□ □□□	1.11
□□□ □□□	□□□□□□ □□□	12.5mm
	□□ 1 □□□□□□□ □□□□□ □□ □□□□ □□□	5000n
	□□ 1 □□□□□□□ □□□□□ □□ □□□□□□ □□□	3187.5n
	□□□□□□□	□□□
	□□□□□□□□□ □□□ □□□ 1 □□□□□□□ □□□□□ □□ □□□□ □□□	1.157

□□□□□□ □□□

□□□□□□ □□□□

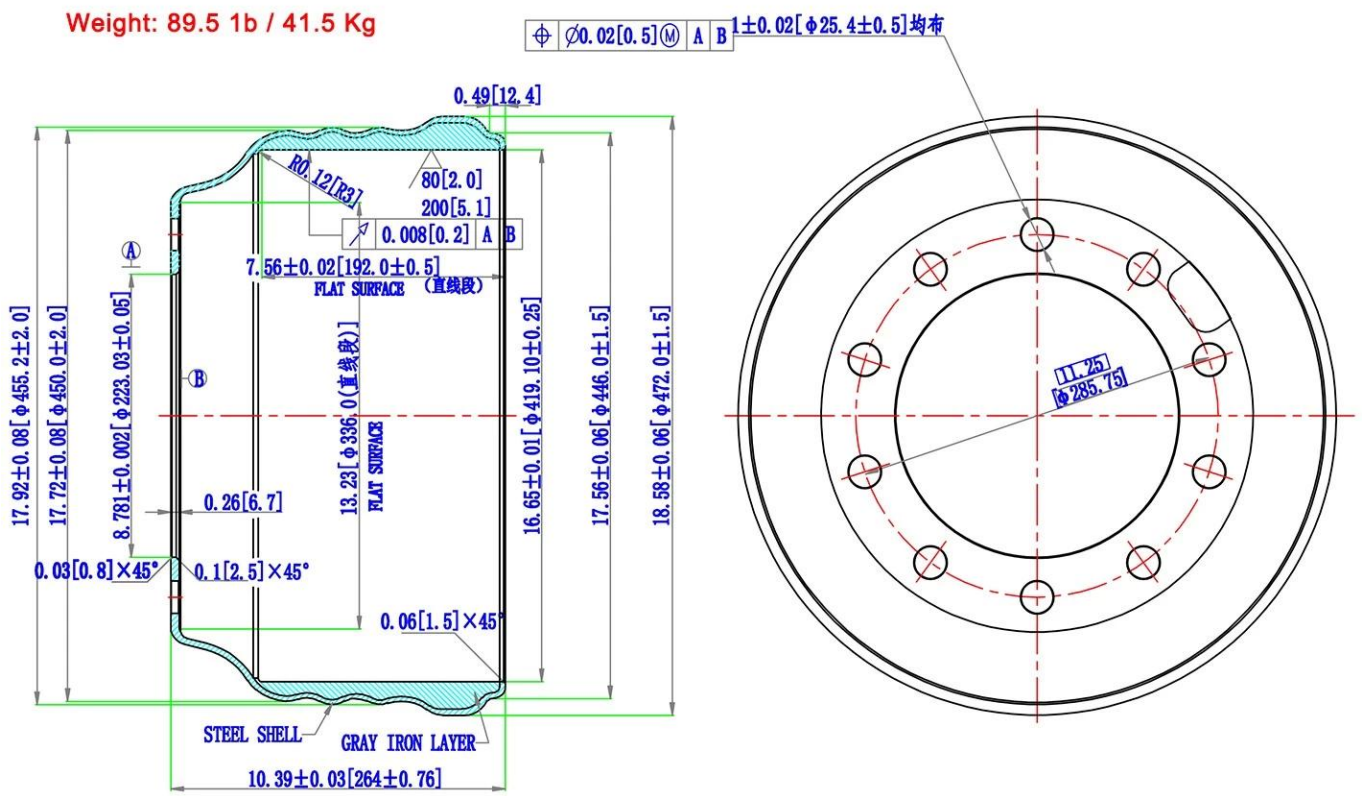
Weight: 89.5 1b / 41.5 Kg
⌖ ∅0.02[0.5]Ⓜ A B
1±0.02[φ25.4±0.5]均布
0.49[12.4]
R0.12[R3]
80[2.0]
200[5.1]
0.008[0.2] A B
7.56±0.02[192.0±0.5]
FLAT SURFACE (直线段)
Ⓐ
Ⓑ
17.92±0.08[φ455.2±2.0]
17.72±0.08[φ450.0±2.0]
8.781±0.002[φ223.03±0.05]
13.23[φ336.0(直线段)]
FLAT SURFACE
16.65±0.01[φ419.10±0.25]
17.56±0.06[φ446.0±1.5]
18.58±0.06[φ472.0±1.5]
0.26[6.7]
0.03[0.8]×45°
0.1[2.5]×45°
0.06[1.5]×45°
STEEL SHELL
GRAY IRON LAYER
10.39±0.03[264±0.76]
11.25
φ285.75

□□□□□□□□□□

□□□□□□□□□□ □□□□□□□□□□ □□□□□ □□ □□ :□

A: □□□□□ □□□□□ □□□ □□□ (□□□□□□ □□□□□□ □□□ □□□□□) □□□□□ □□□□□ □□□□□□ □□ □□□□□□□□□□ □□□□□□□□□□ □□□□□ □□□□□□□ □□□□□□□ □□□□ □□ □□□ □□ □□□□□ □□□ .□□□□□□□ □□□□□□□ □□□□ □□□□□□□ □□□□□ □□ □□□□□□□ □□ □□□□□ □□□ □□□□□□ □□□ □□□ □□□□□ □□□□ □□ □□□□□□□ □ (□□□□□□□□□□ □□□□□□□□) □□ □□□□□□ □□□□□□□□□□□□□□ □□□□□□□□ □□□□□□ □□□□□□ □□□□□) □□□□□□ □□□□□ □□□□□).

□□□□□□□□□□ □□□□□□□□□□ □□□□□ □□□□ □□□ :□

.□□□□ □□□ □□ □□□□□□□ □□□□□□□□ □□□ □□□ □□□□□□□□ □□□□□□□□□ □□ □□□□□□□□□□□ □□□□□ □□□□□ □□□ :□ □□□□□□□□ □□□□□□□□□ .□□□□□□□□□ □□ □□□□□□ □□□ (□□□□□□□□□) □□□□□□□ □□□□□□□ □□□□ □□□□□□□ □□□□□□□□□ □ □□□□□□ □□□□□ □□□□□ □□□□□ □□□ □□□□□□□□□ □□□□□ □□□□ .□□□□□□ □□□ (□□□□□□□) □□□□□□□ □□□□□□□ □□□□ □□□□ □□ □□□□) □□□□□ □□□□□□ □□□□□ □ □□□□□□□ □□ □□□□ □□ .□□□□□ □□ □□□□□ □□□□□□□ □□□□□ □□□ □□□□□ □□□□□□□□ □□□□□ □□□□□ (□□□□□□.

□□□□□□□ □□□□□□□ □□ □□□□□□□ □□□□□ □□□□□□□ □□□□□ □□ □□□□□ :□

□□□□ .□□□□□ □□□ □□ □□□□□□ □□□ □□ □□□□□□□ □□ □□ □□□ □□□□□□ □□□□□□□ □□□□□ □□□□□□□ □□□ □□ □□□ :□ □□□□□□□ □ □□□□□ □□□□□ □□□□□ □□□□□ □□□ □□□ □□□□ □□□ □ □□□□□ □□□ □□ □□□ □□□ □□□ □□□□ □□□□ □□□□□□□ □□□□□□□ □□□□□□□□□□ □□□□ □ □□□□□□□□ □□□ □□□□□□□□.

□□□□□□□□□□ □□□□□□□□□□ □□□□□ □□ □□□□□□□□ □□□□□ □□□ □□□ □□□ :□

□□□□□ □□ .□□□□□□□□ □□□□□□□ □□□□ □□□□□□ □□□ □□□□□□□□ □□□□□□ □□□□□□□□ □□□□□ □□□□ □□□□ □□ □□□□ :□ □□ □□□ .□□□□□□ □□□□ □ □□□□□□□□□□ □□ □□□□□□ □□□ □□□□□□□□ □□□□□□□ □□□□ □□□□□□□□□□ □□□□□□□□ □□□□□

□□□□□ □□□□□□□□□ □□□□□ □□□□□□ □□□□ □□□□□ □□□ □□□□ □□ □□□□□□ □□□□□□□□ □□□□□ □□□□□□ □□ □□ □□□□□.

□□□□□□□□ □□□□□□□□ □□□ □□□□□□ □□□□□□□□□ □□□□□□□□□ □□□□□ □□□□ □□ □□ :□

□□ □□□□□□ □□□□□□ □□□□□□ □□□ □□□□□ □□□□ □□□□□ □□□□□□ □□□ □□□□ □□ .□□□ □ □□□□□□ □□ □□□□□ □□□ □□□ □□ :□ □□□ □□□□□ □□□ □□□□□ □□□□□□ □□ □□□ □□□□□ □ □□□□□□□ □□□□□ □□□□□□□ □□□□□□□□□ □□□□□□□□□□ □□□□□□□□□ □□□□□□□□ □□□ □□□□□□ □□□□□ □□□□□ □□□□□□□ □□ □□□□□□□□□ □□□□□□□ .□□□□□□□ □□□□□□□ □□□□□□□□□ □□□□□ □□□□□□□ □□□□□□ □□□□□□□.

□□□□□□□□□□□ □□□□□ □□□□□ □□□□ □□ □□ :□

□□□□ □□□ □ □□□□□□□ □□ □□□□ □□□□□□□ □□ □□□□ □□□□□□□ □□□□□ □□ :□□□□□□□ □□□□□ :□□□□□□□□ □□□□□□ □□□□ :□ □□□□□□□ □□ □□□□□□ □□□□□ □□□ □□□□□□□ □□□□□ □□□.

□□□□□□ □□□□□□□□ □□□ □□□ □□□□ □□□□□□ □□□□□ □□□□ □□□□ □□ □□□□ :□□□□□ □□□□□ □□□□.

□□□□ □□□□□□ □□□□ □□□ □ □□□□□ □□□□□□□ □□ (□□□□□□ □ □□□□□□□□ □ □□□□□□□□) □□□□□□□ □□□□ □□□□□ :□□□□□□□ □□□□□□.

□□ □□□□□□□ □□□□ □□□□□□ □□□ □□□□ □□□ □ □□□□□ □□ □□□□□□□ □□□□□□ □□□□□ □□ □□□□ :□□□□□□ □□□□□□□ □□□□□ □□□□□.

□□□□□□□□ □□□□□□ □□□□□□□□□ □□□□ □□□□□□ □□□□ □□□□□ □□□ □□□□ □□ □□□□ :□□□□ □□□□□□□.